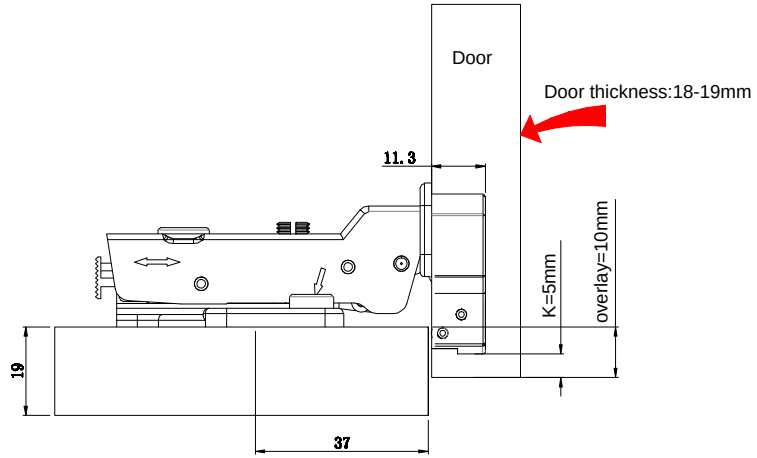
Door
Door thickness:18-19mm
11.3
K=5mm
overlay=10mm
19
37

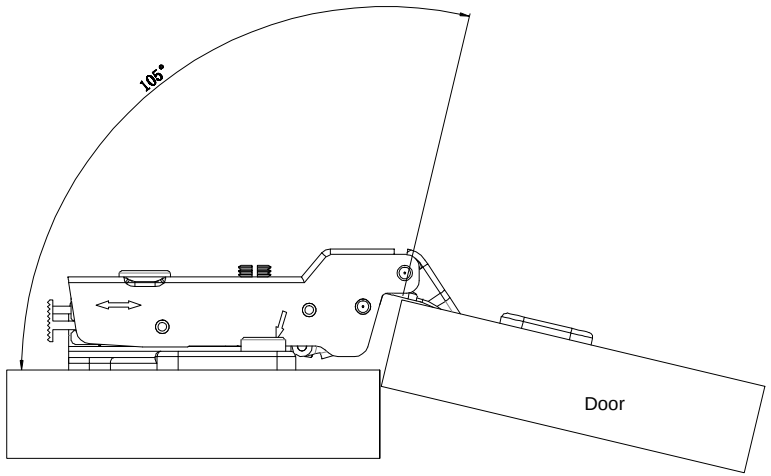
105°
Door

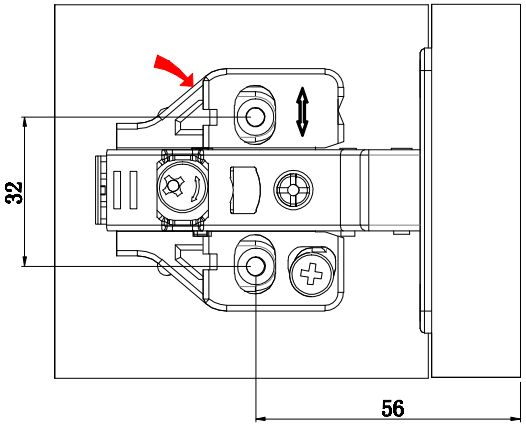
32
56

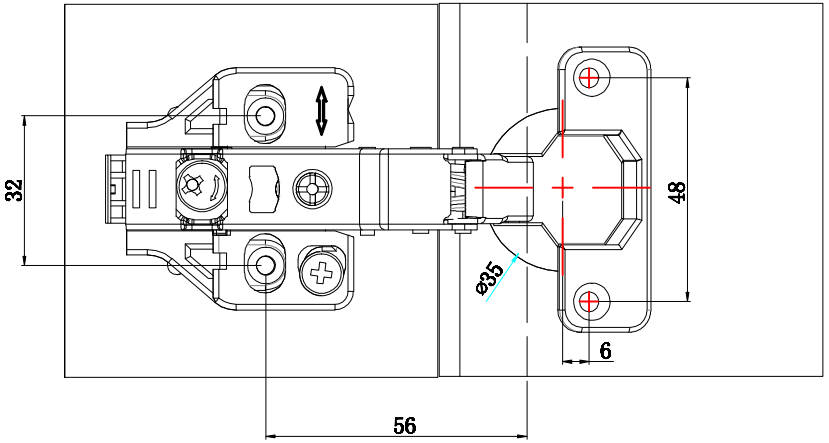
32
48
ø35
6
56