INSTRUCCIONES DE MONTAJE
Assembly Instructions

Guías SYNKRON
EXTRACCIÓN TOTAL CON FRENO

EVOLUTION

CAPACIDAD DE CARGA 30 KG.

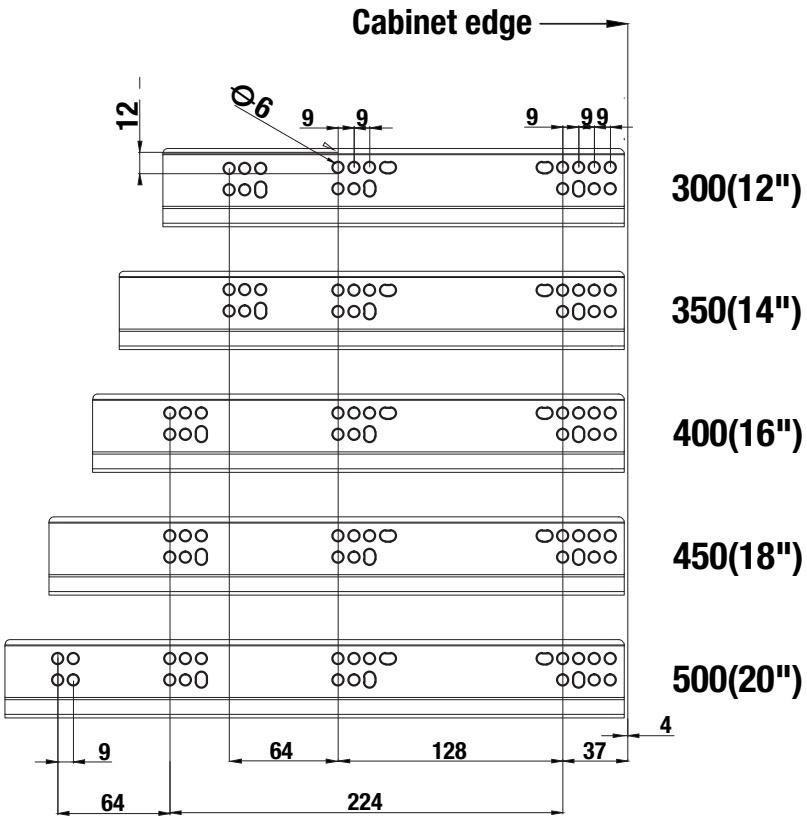

www.dbgroupherrajes.com

Instalación de guias en el cajón
Slide installation drawings

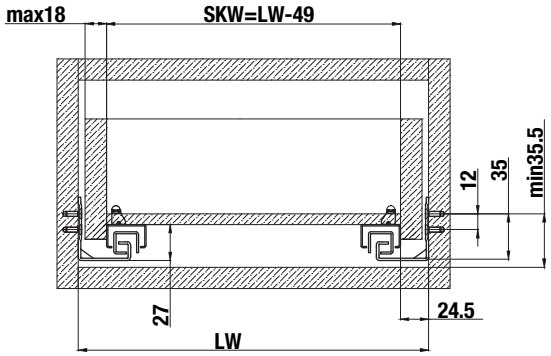

LT min = NL + 3

Cajón estandar
Standar drawer

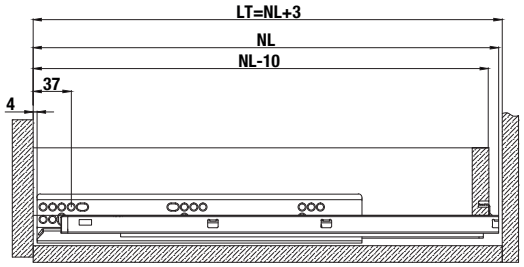

Cajón Interior
Internal drawer

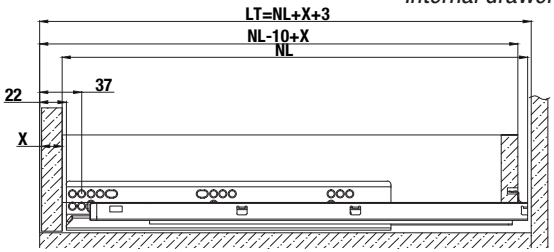

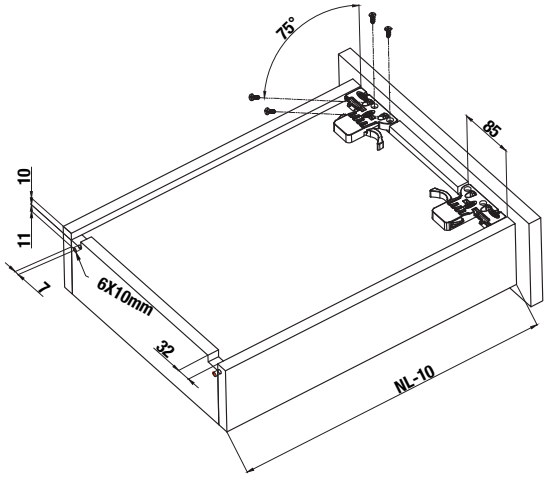

LW = Ancho interior del módulo
LW = Inside cabinet width

SKW = Ancho del cajón
LW = Drawer width

Fondo nominal del cajón
Nominal length of drawer slide

SKL = Fondo del cajón
SKL = Drawer length

Distribuido por.

db GROUP®
Herrajes técnicos para mobiliario