DISPENSA TANDEM III

KESSEBÖHMER

LGA Qualitäts-Zertifikat
mit Sicherheit geprüfte Qualität
www.lga.info
ID 1111305245

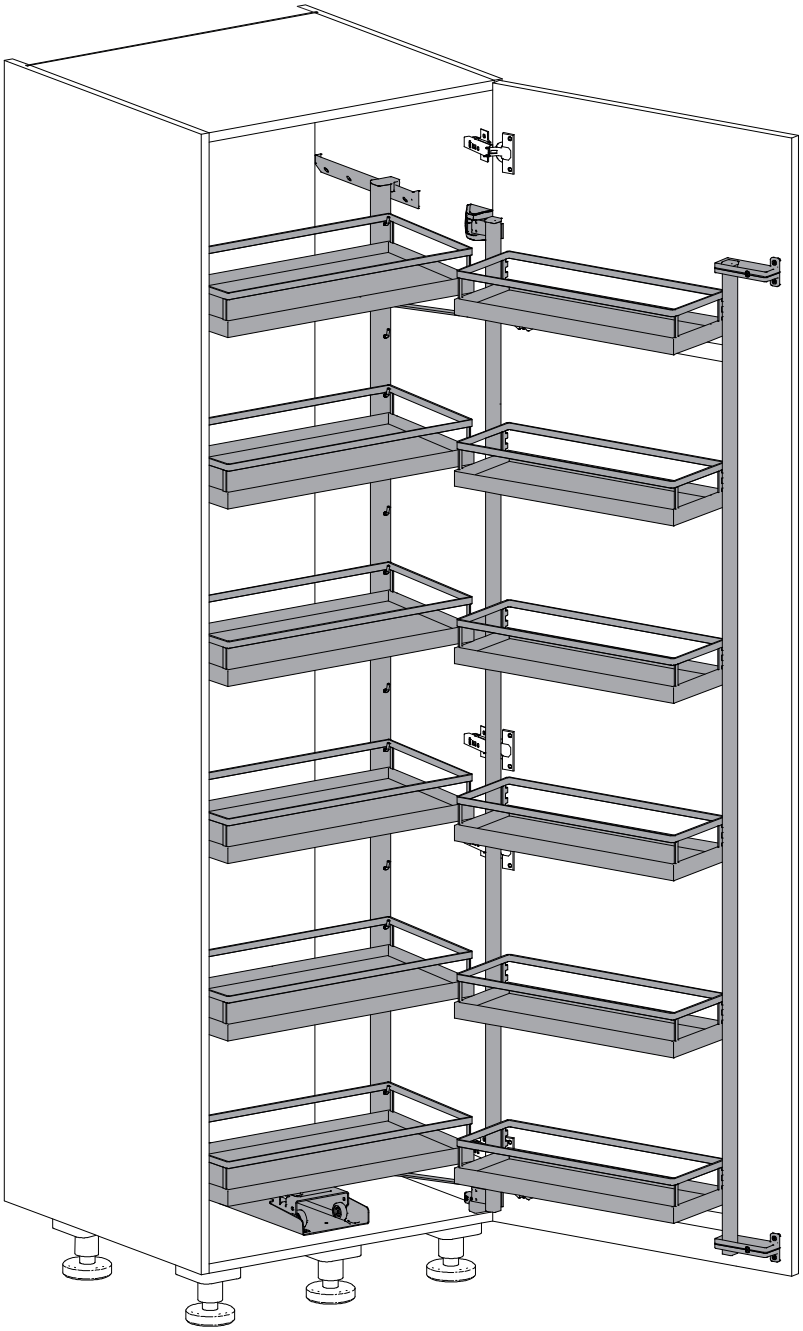

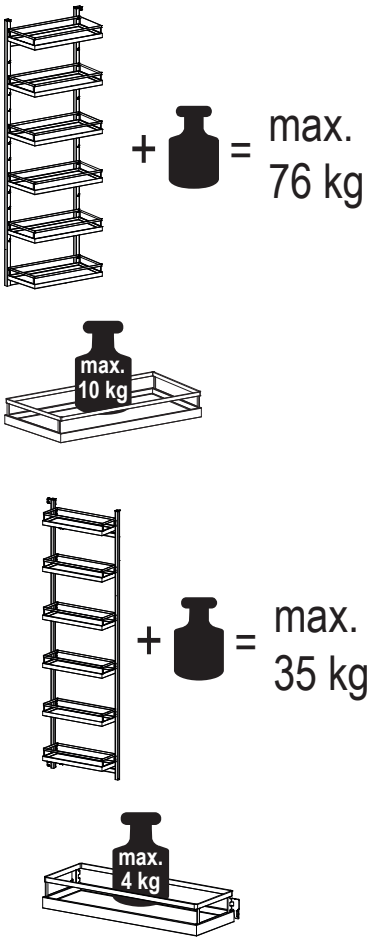

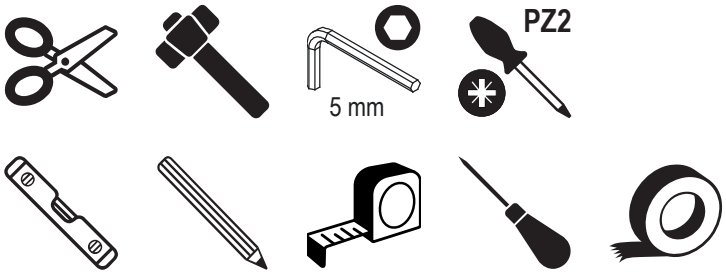

https://www.kesseboehmer.com/downloads/tandem

DISPENSA TANDEM III

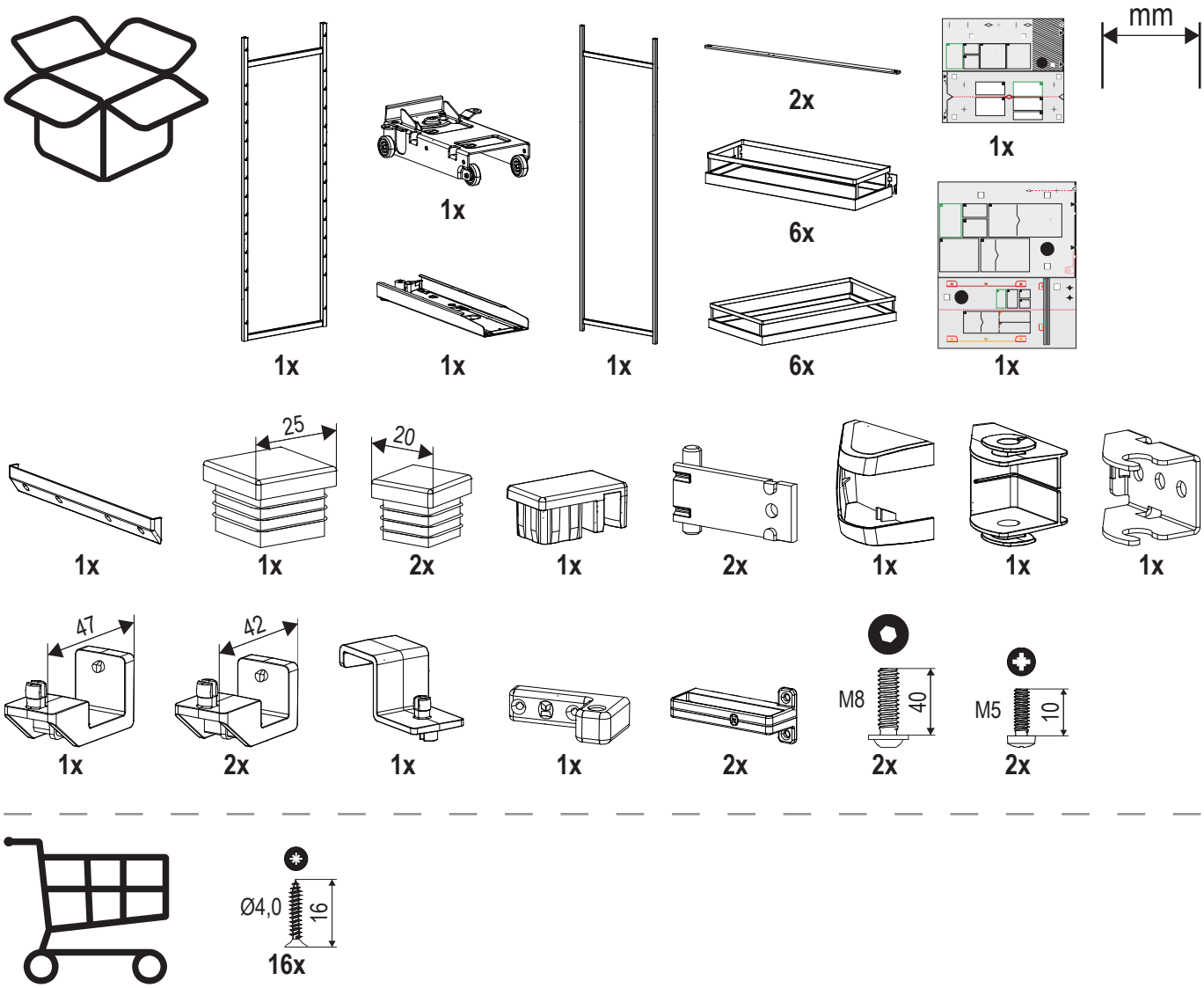

DE Die technischen Darstellungen und Maßangaben – auch bei Abbildungen und Zeichnungen – sind unverbindlich. Konstruktionsverbesserungen sind vorbehalten! EN Technical information and stated dimensions (including in illustrations and drawings) must not be regarded as binding. Design subject to improvement without notice! FR Les visuels techniques et dimensions – y compris les schémas et les illustrations – ne sont pas contractuelles. Sous réserve d'évolutions techniques! IT Le rappresentazioni tecniche e le indicazioni delle dimensioni – anche nelle figure e nei disegni – non sono vincolanti. Con riserva di miglioramenti di progettazione! ES Las imágenes técnicas y las indicaciones de medidas – también en imágenes y dibujos – no son vinculantes. Queda reservado el derecho de realizar mejoras en el diseño! PT Representações técnicas e dimensões – mesmo em ilustrações e desenhos – não são vinculativas. Reservado o direito a melhorias construtivas! HE כל התרשימים הטכניים והמידות - אף לגבי איורים ותכניות - הנם בלתי מחייבים. זכות לשינויים ושיפורים מבניים שמורה ליצרן! FI Tekniset piirrokset ja mitat – myös kuvissa ja piirroksissa olevat – ovat sitoumuksetta. Oikeus rakennetta parantaviin muutoksiin pidätetään! DA De tekniske illustrationer og målangivelser - også på illustrationer og tegninger - er ikke bindende. Forbehold for designforbedringer! CS Technické popisy a rozměry, jakož i obrázky a výkresy, jsou nezávazné. Vyhrazujeme si právo na změny konstrukce! PL Prezentacje techniczne i wymiary – także na ilustracjach i rysunkach – nie są wiążące. Udoskonalenia konstrukcyjne są zastrzeżone! RU Иллюстрации технических деталей и указанные размеры, в том числе на рисунках и чертежах, являются ориентировочными. Компания оставляет з собой право на усовершенствование конструкции! TR Teknik sunum ve ölçü bilgileri (resim ve çizimlerde de) yasal olarak bağlayıcı değildir. Yapısal geliştirmeler yapma hakkı saklıdır! BG Техническото представяне и размерите, включително при изображенията и чертежите, са необвързващи. Запазваме си правото на конструктивни подобрения! HU A műszaki ábrázolások és méretadatok – ábráknál és rajzoknál sem – nem kötelező érvényűek. A konstrukciós javítások joga fenntartva! SR Tehničke ilustracije i dimenzije - uključujući ilustracije i crteže - nisu obavezujući. Dizajn poboljšanja su rezervisana! EL Τα τεχνικά σχήματα και οι διαστάσεις – ακόμα και σε απεικονίσεις και σχέδια – δεν είναι δεσμευτικά. Με την επιφύλαξη τεχνικών βελτιώσεων! AR الرسوم التوضيحية والأبعاد الفنية - بما في ذلك الرسوم التوضيحية والرسومات - ليست إلزامية. الحق محفوظ في إجراء تحسينات هيكلية! JA 技術情報および記載されている寸法（イラストや図面を含む）は、拘束的のあるものと見なされません。デザインは予告なしに改善されることがあります。 CN 技术说明和规格，包括插图和图纸均不具约束力。保留改进设计的权利！

DE Korrosionsprüfung nach DIN EN ISO 6270-2 EN Corrosion test according to DIN EN ISO 6270-2 FR Contrle de la corrosion selon DIN EN ISO 6270-2 IT Prova di corrosione secondo la norma DIN EN ISO 6270-2 ES Prueba de corrosión según DIN EN ISO 6270-2 PT Ensaio de corrosão conforme DIN EN ISO 6270-2 FI DIN EN ISO 6270-2 muk. korroosiotestaus NO Korrosionsprøvning iht. DIN EN ISO 6270-2 CS Korozní zkouška dle DIN EN ISO 6270-2 PL Badanie odporności na korozję wg DIN EN ISO 6270-2

DISPENSA TANDEM III

1

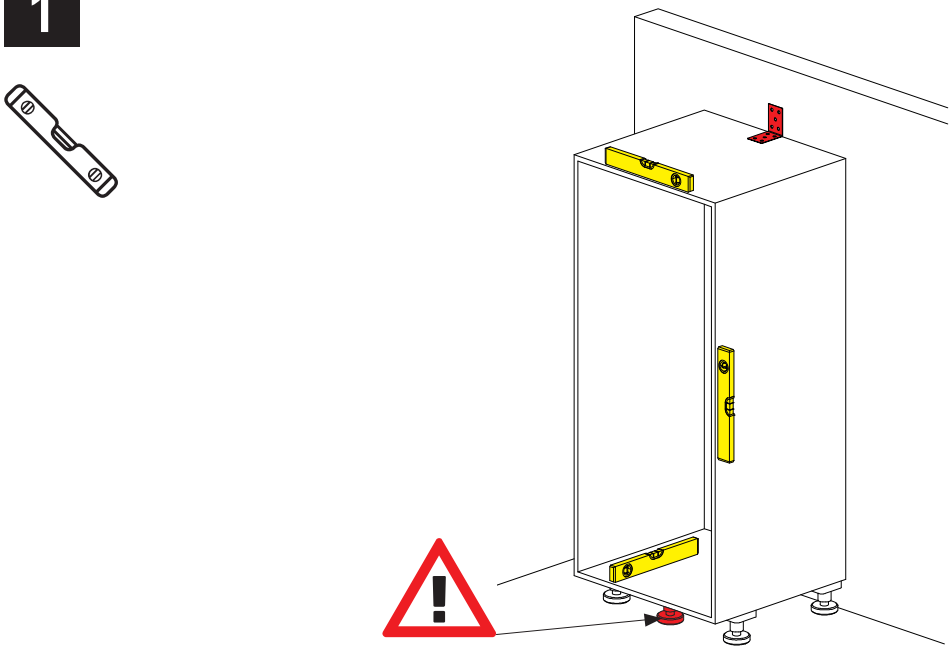

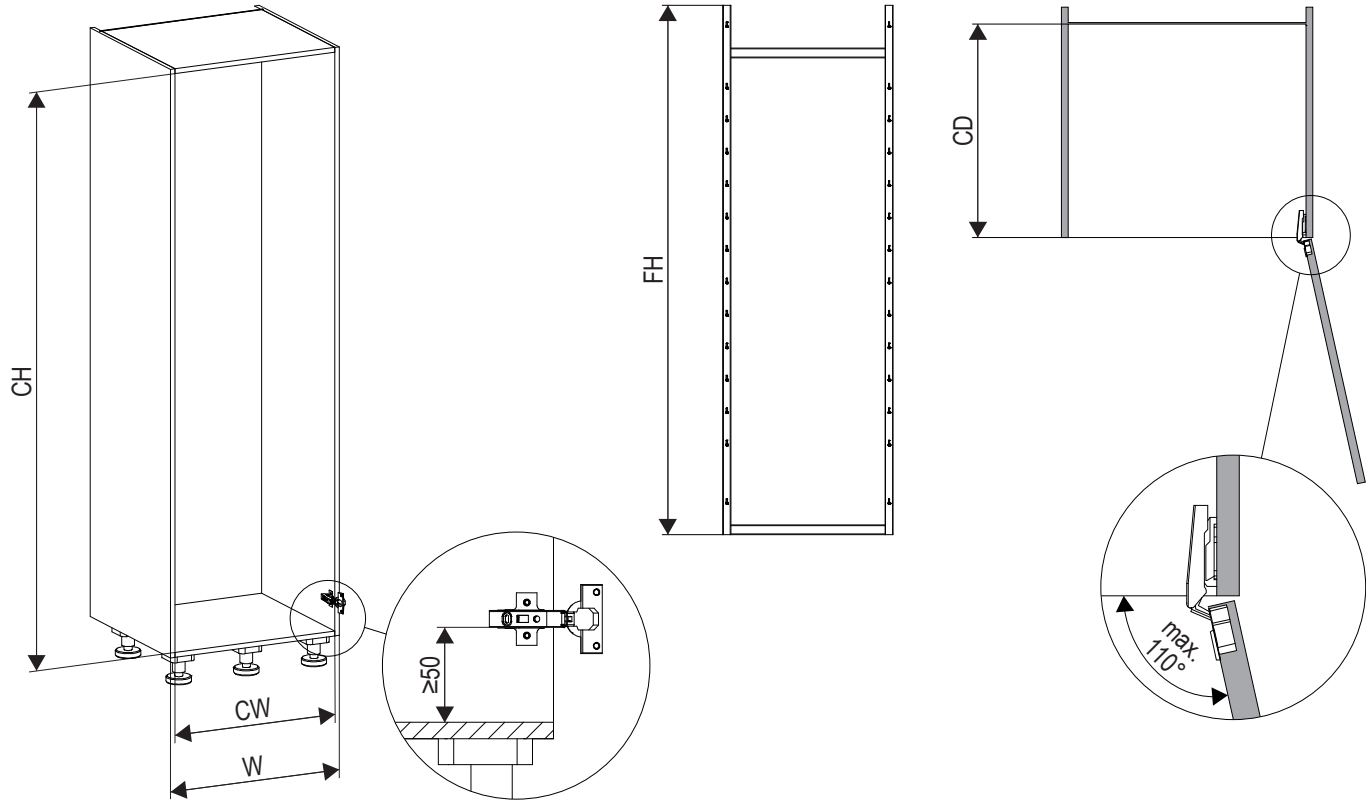

W	FH	CH	CW	CD
450	1032	≥ 1100	412 - 418	≥ 500
450	1632	≥ 1700	412 - 418	≥ 500
500	1032	≥ 1100	462 - 468	≥ 500
500	1632	≥ 1700	462 - 468	≥ 500
600	1032	≥ 1100	562 - 568	≥ 500
600	1632	≥ 1700	562 - 568	≥ 500

DISPENSA TANDEM III

2

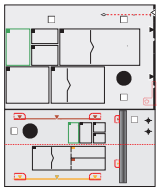

1x

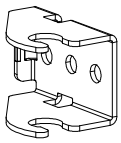

1x

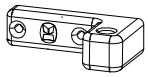

1x

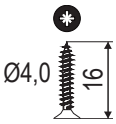

4x

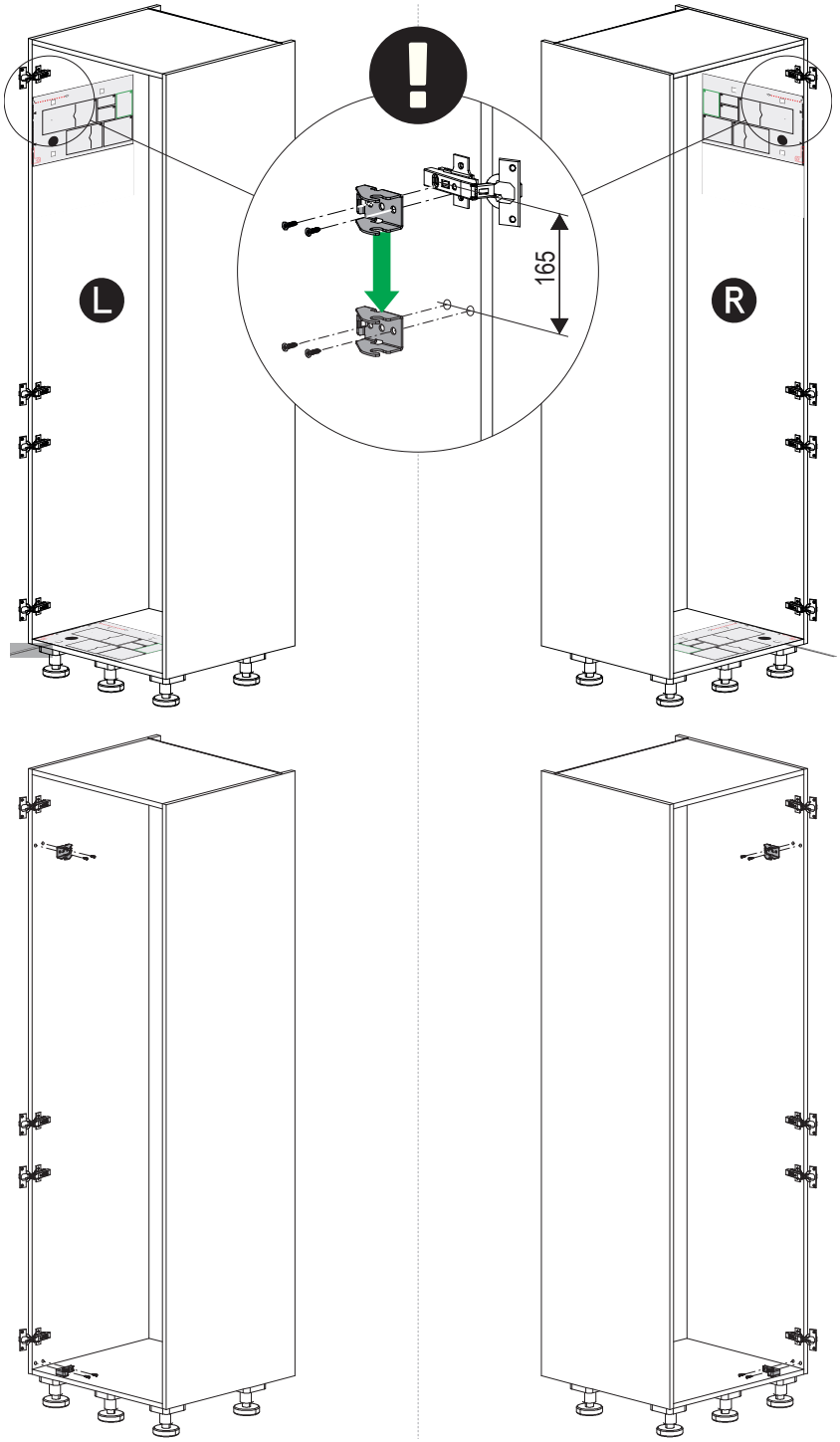

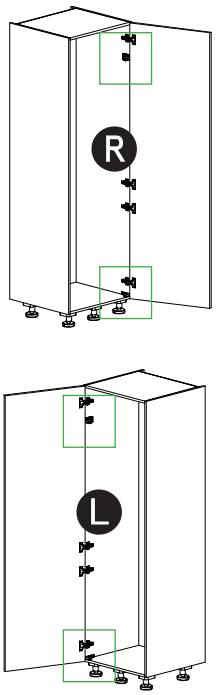

DISPENSA TANDEM III

3

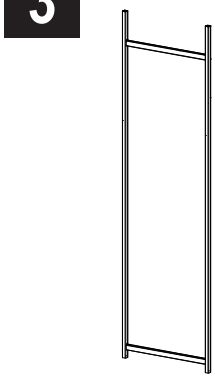

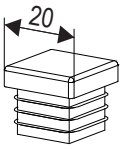

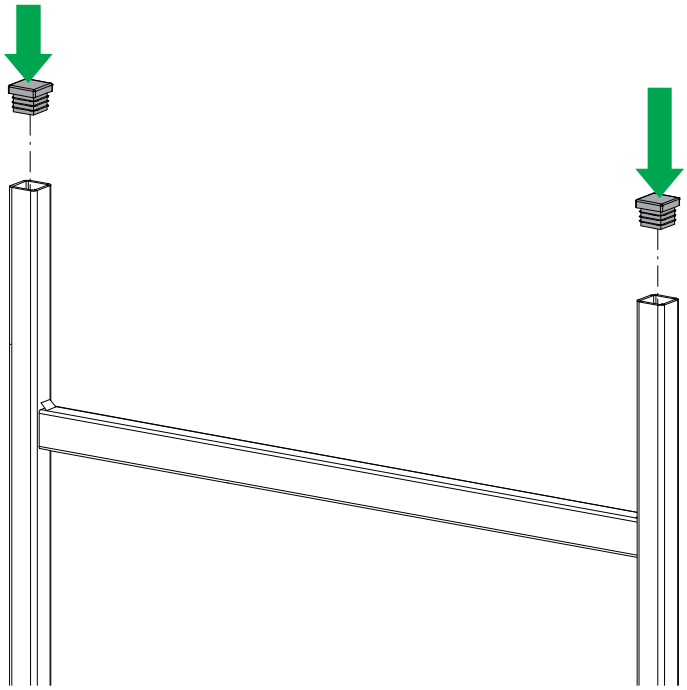

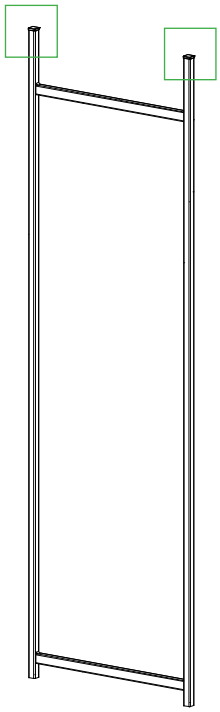

4

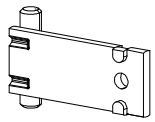

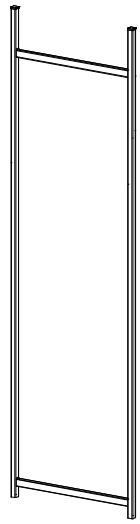

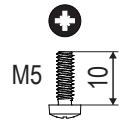

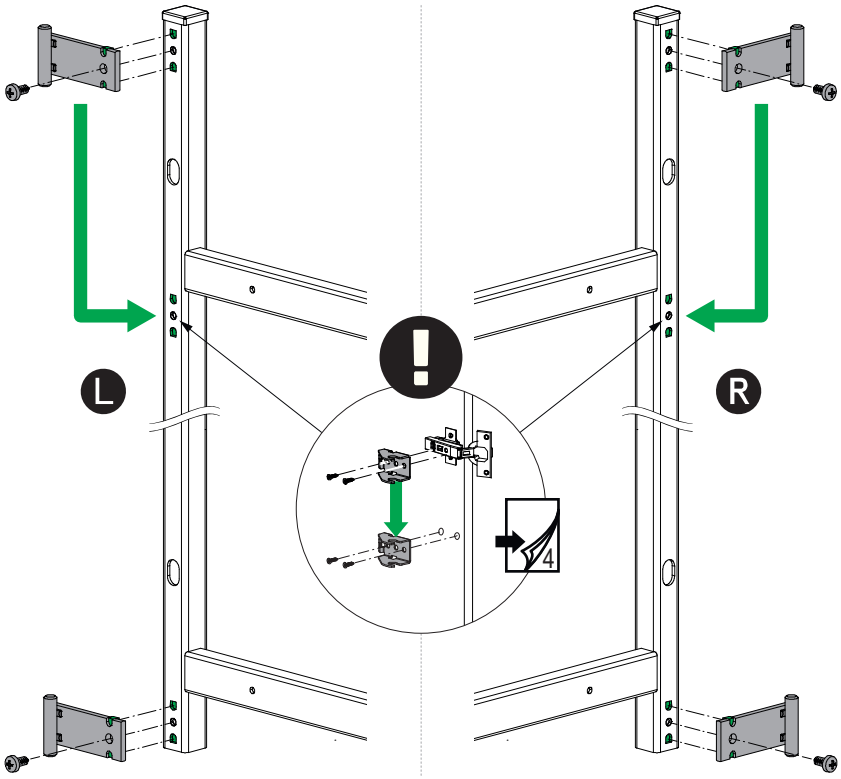

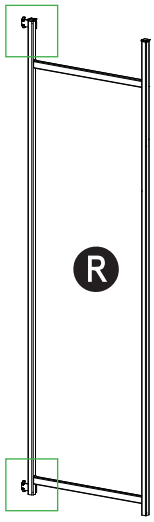

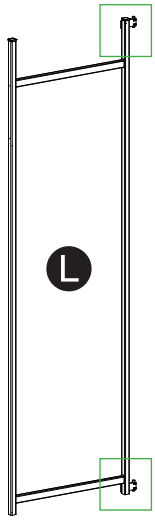

DISPENSA TANDEM III

5

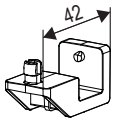

2x

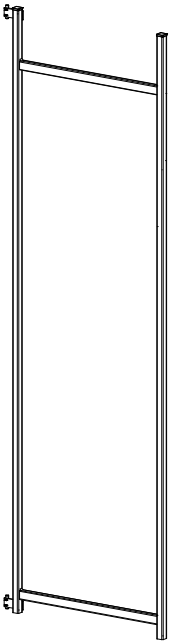

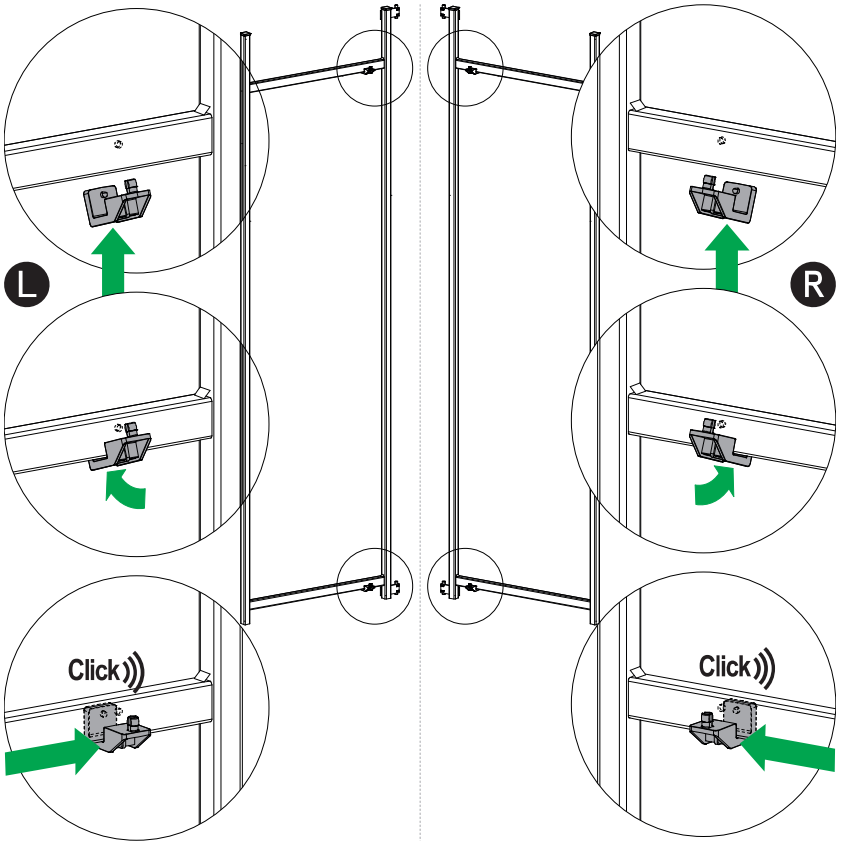

6

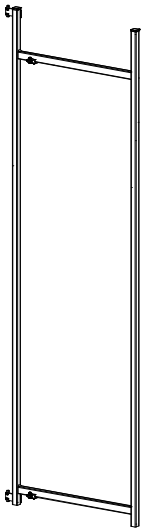

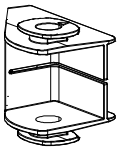

1x

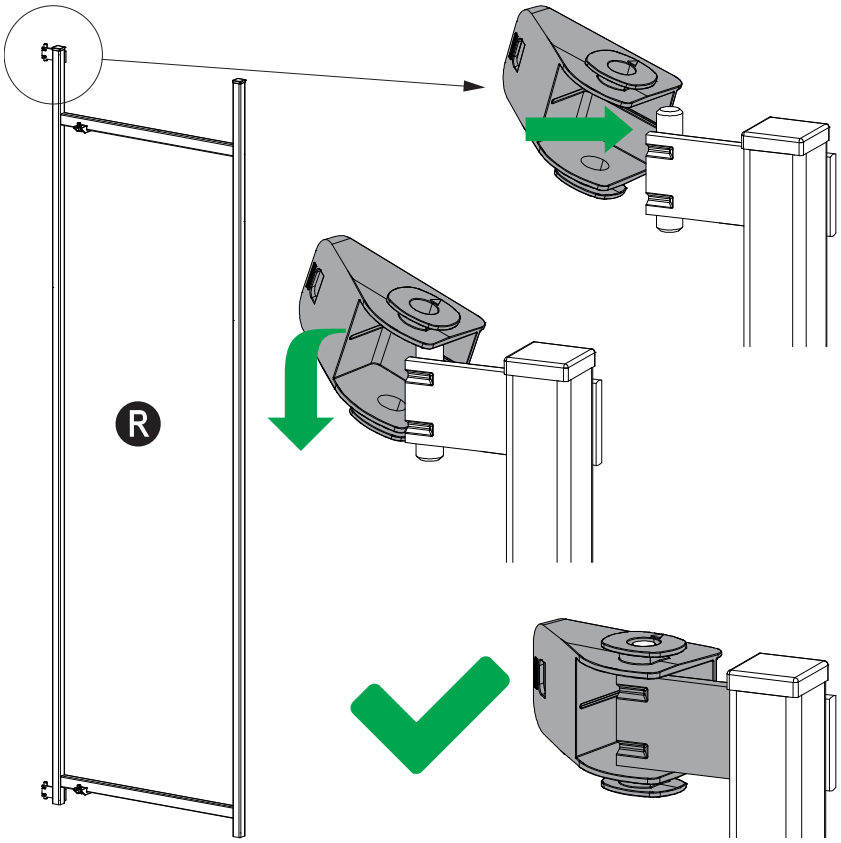

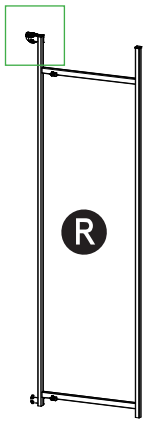

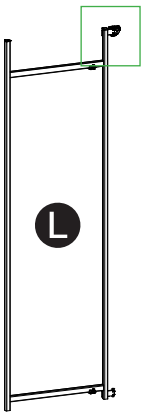

DISPENSA TANDEM III

7

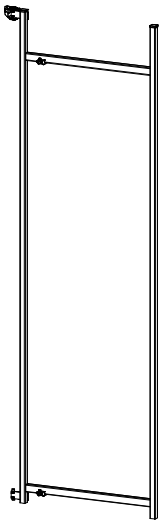

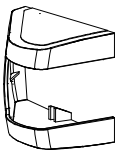

1x

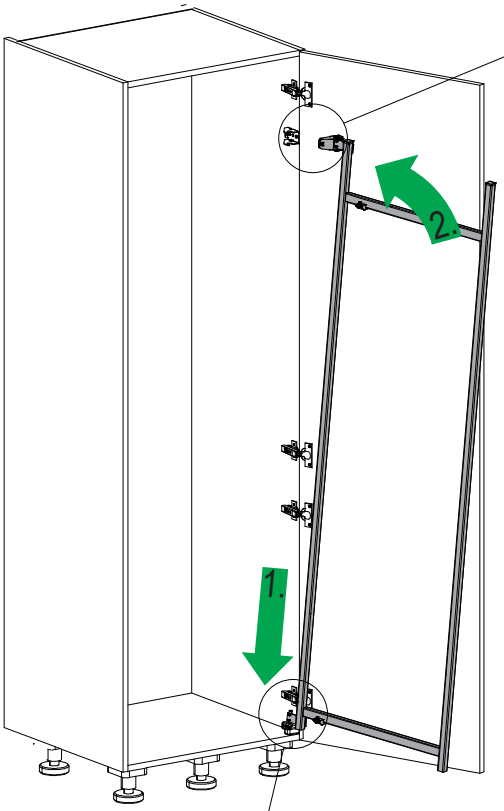

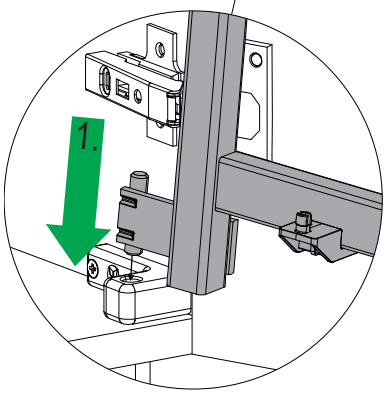

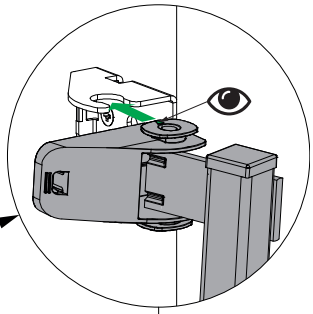

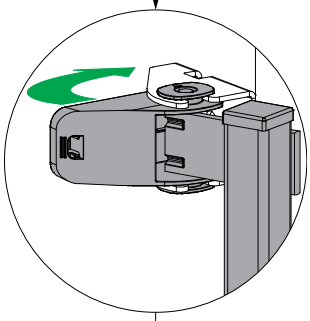

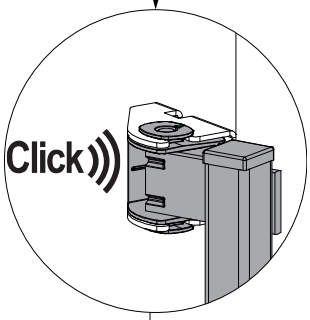

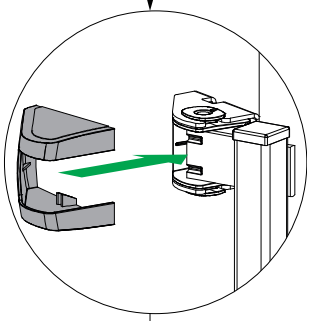

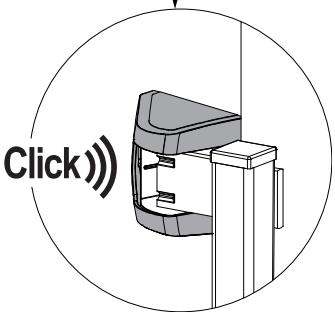

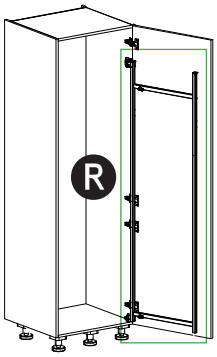

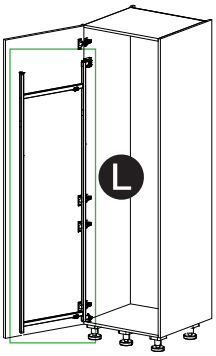

DISPENSA TANDEM III

8

1x

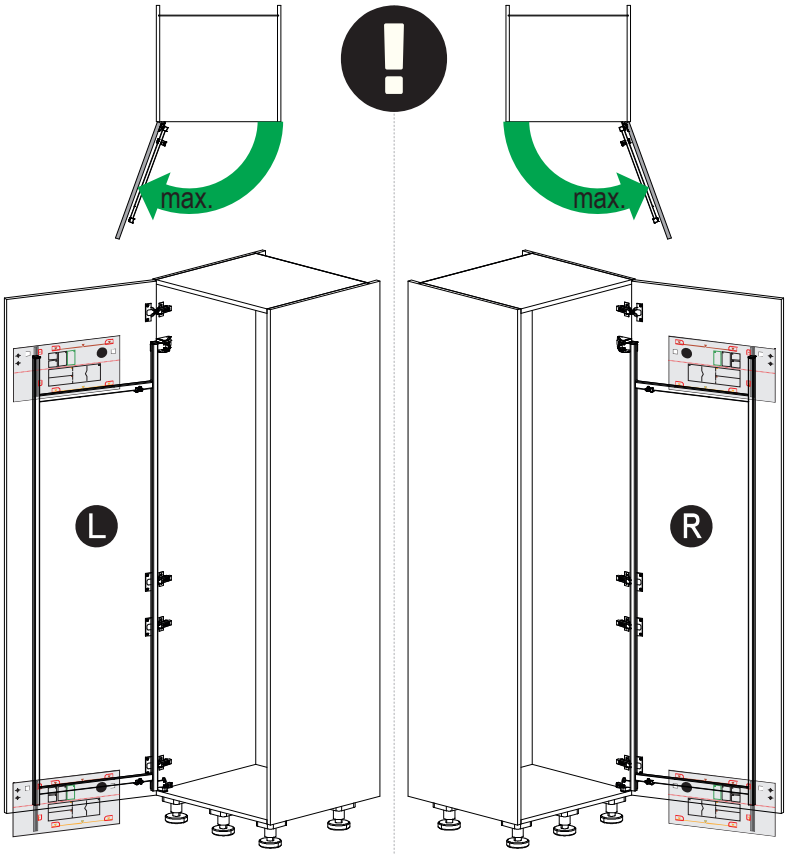

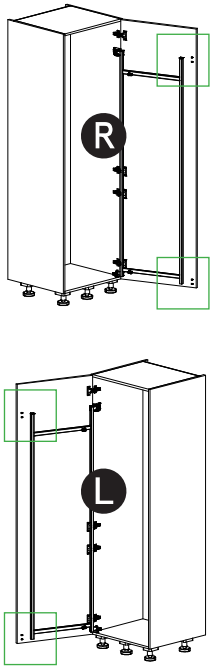

9

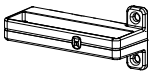

2x

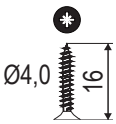

4x

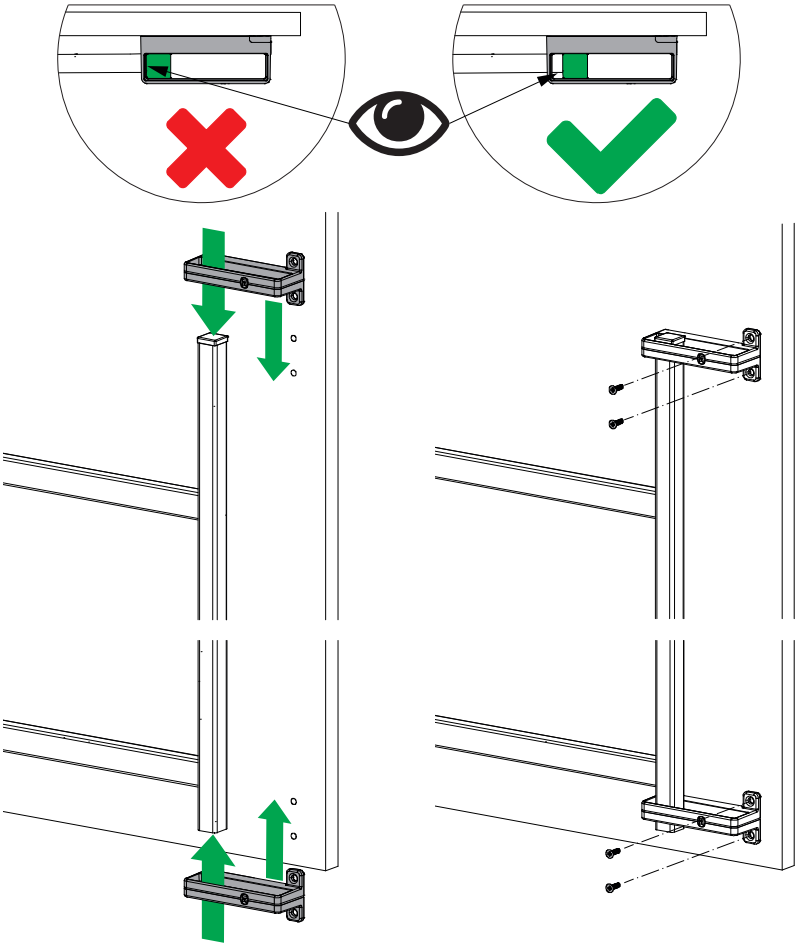

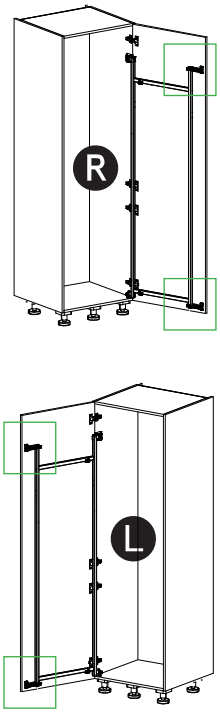

DISPENSA TANDEM III

10

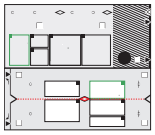

1x

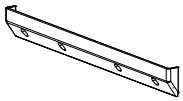

1x

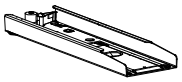

1x

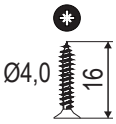

8x

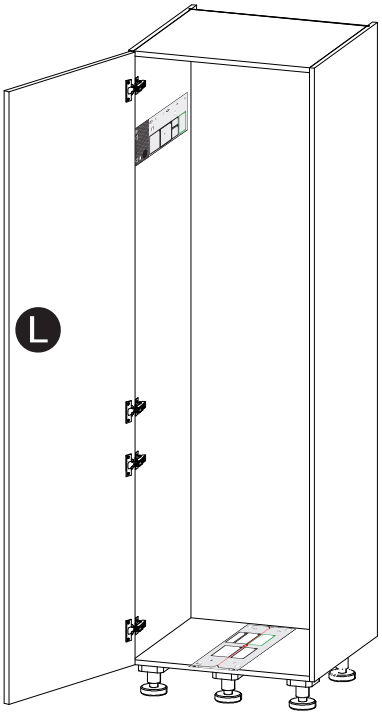

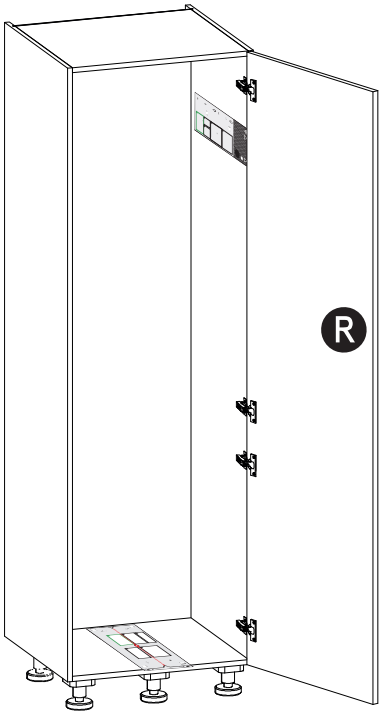

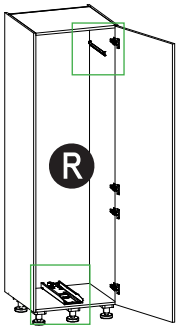

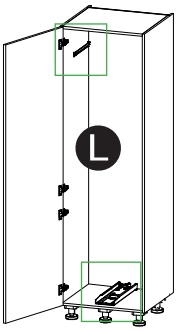

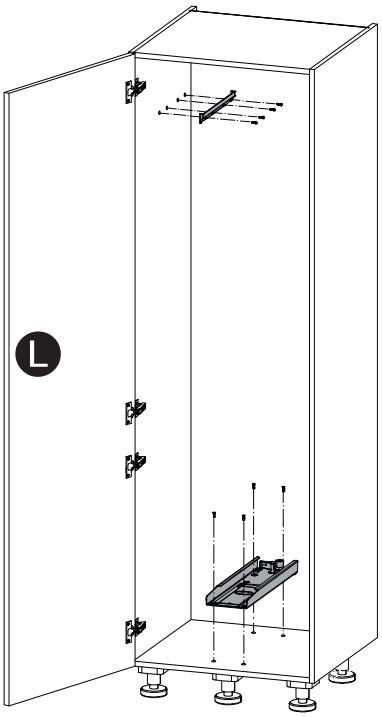

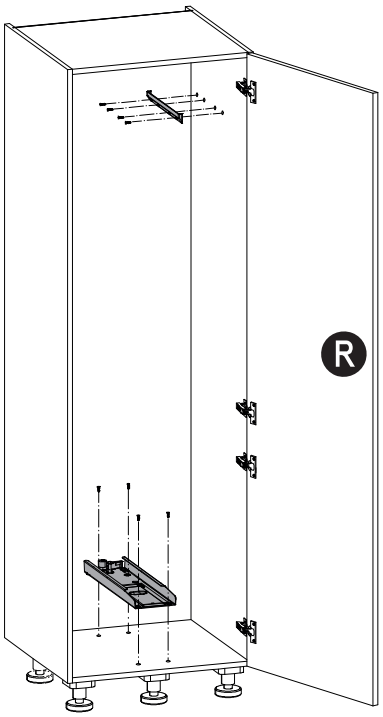

DISPENSA TANDEM III

11

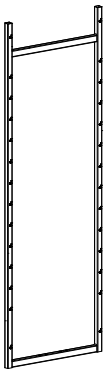

1x

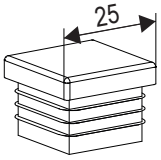

1x

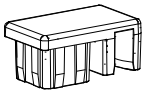

1x

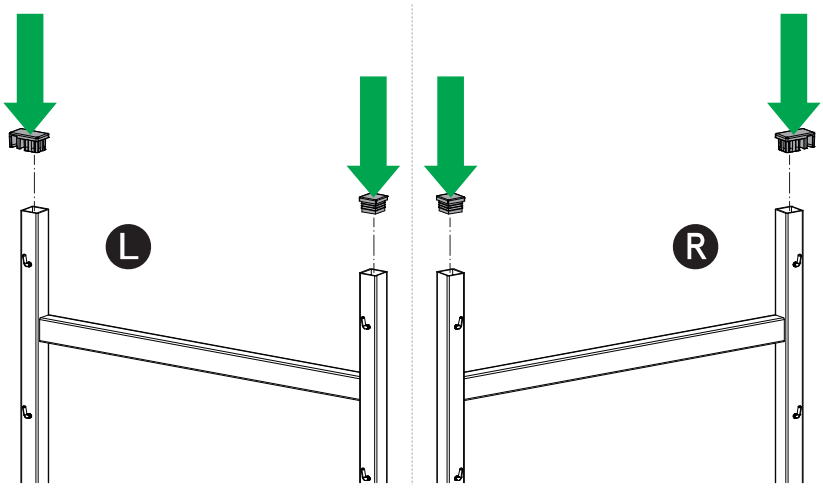

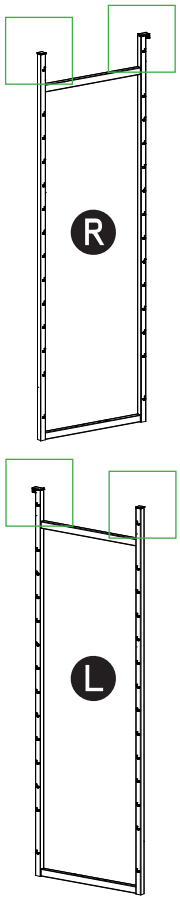

DISPENSA TANDEM III

12

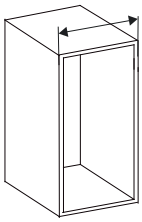

450 / 500 → **12a**

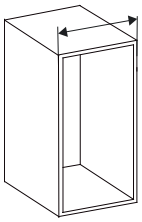

600 → **12b**

12a 450 / 500

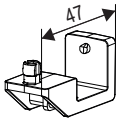

1x

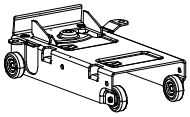

1x

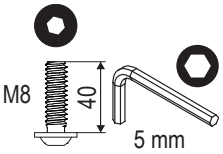

2x

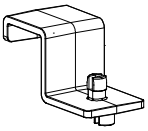

1x

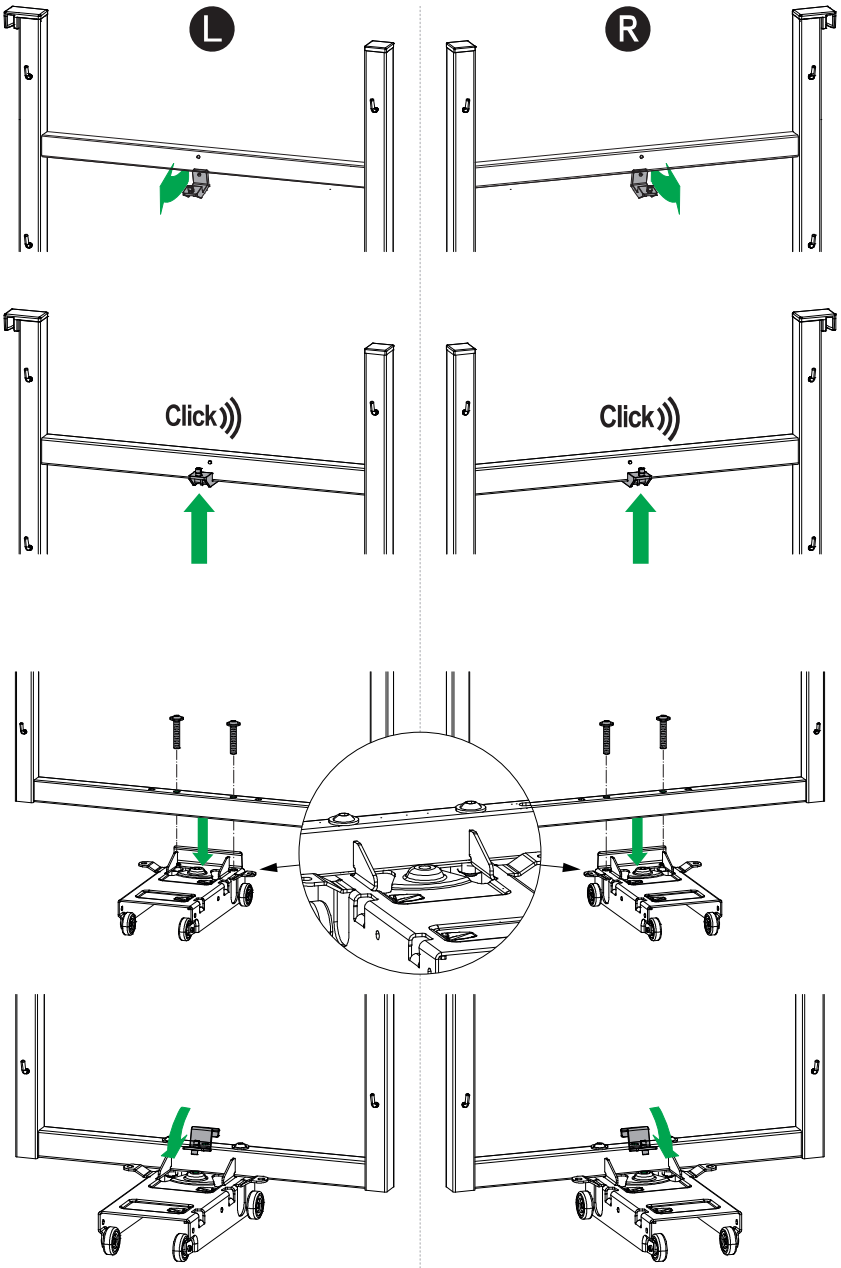

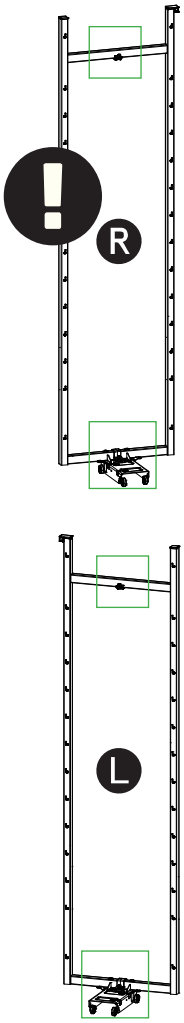

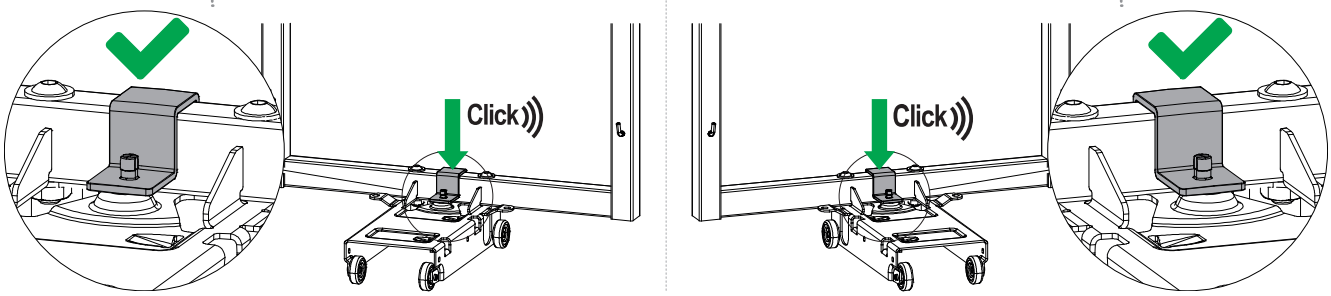

DISPENSA TANDEM III

12b 600

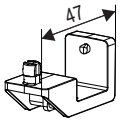

1x

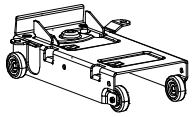

1x

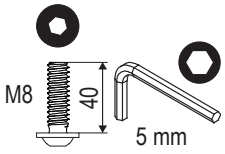

2x

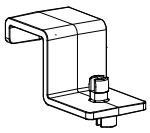

1x

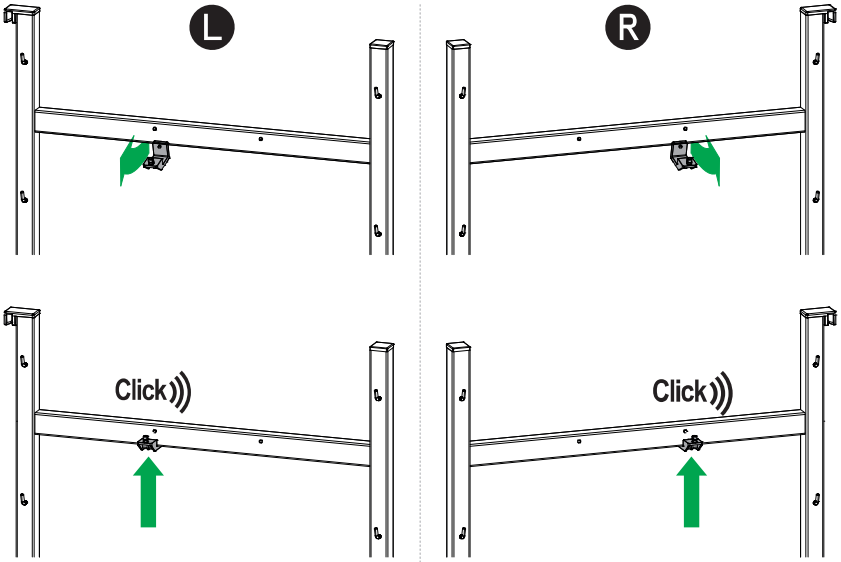

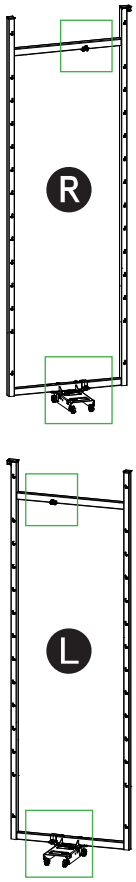

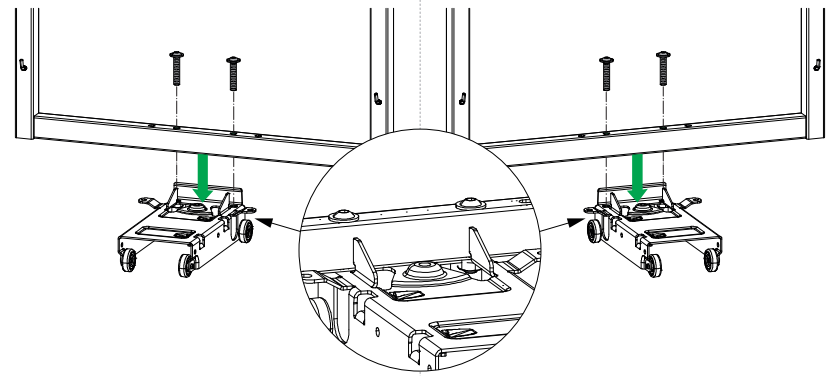

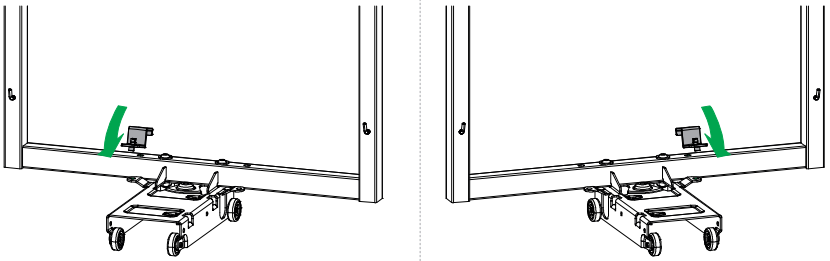

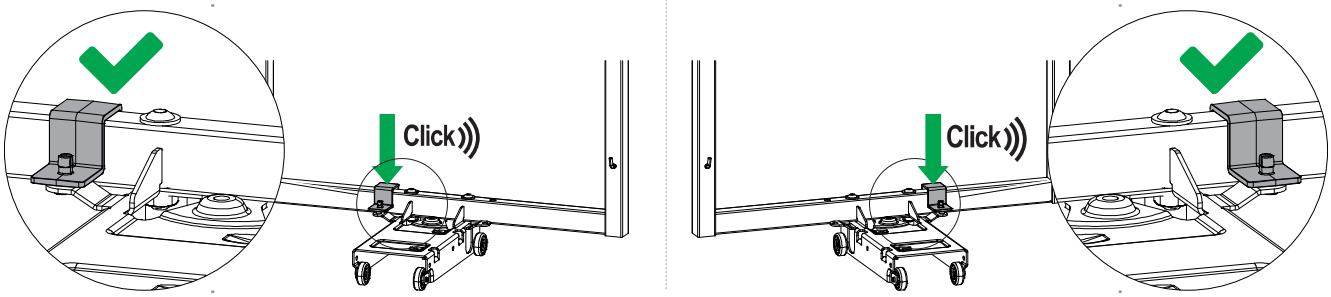

13

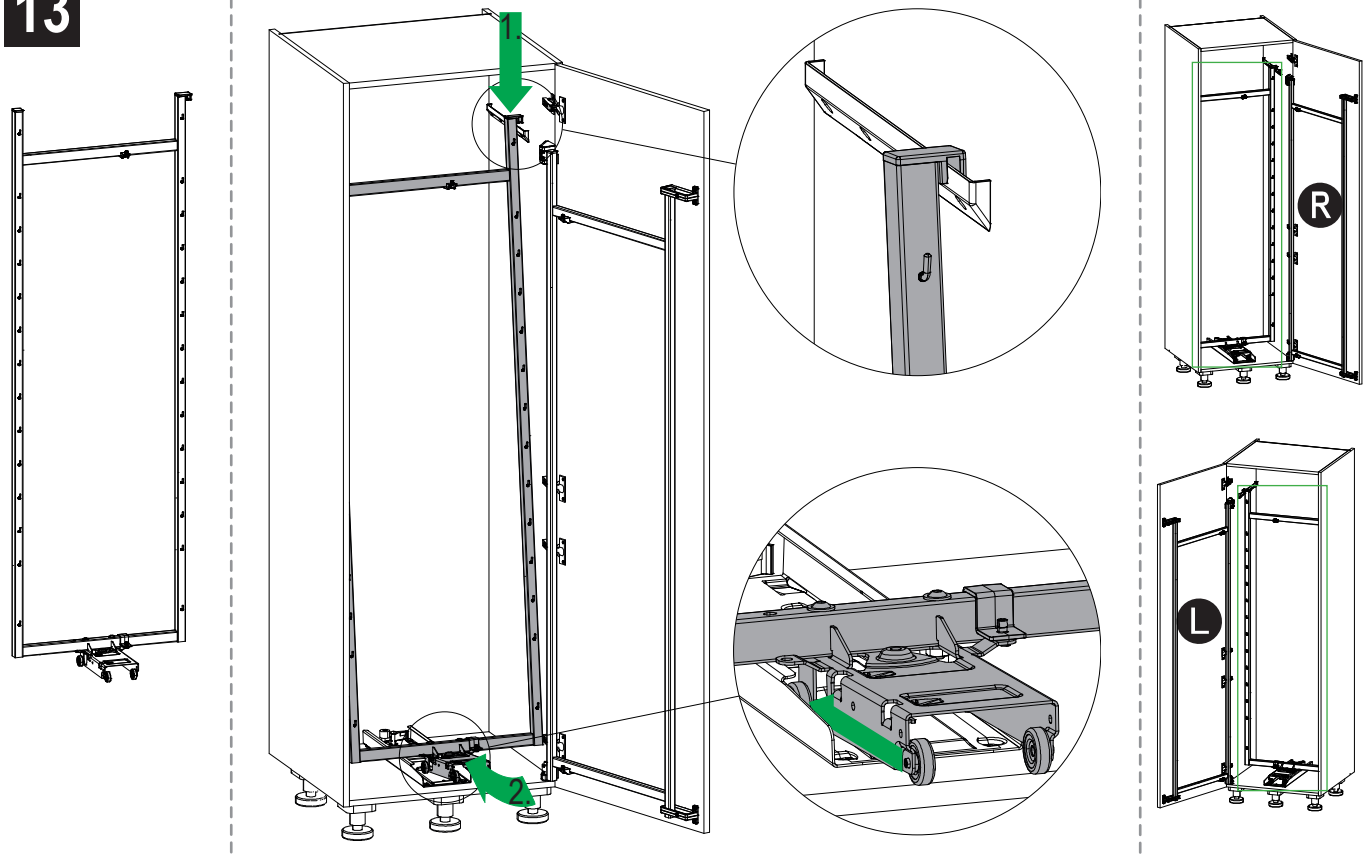

14

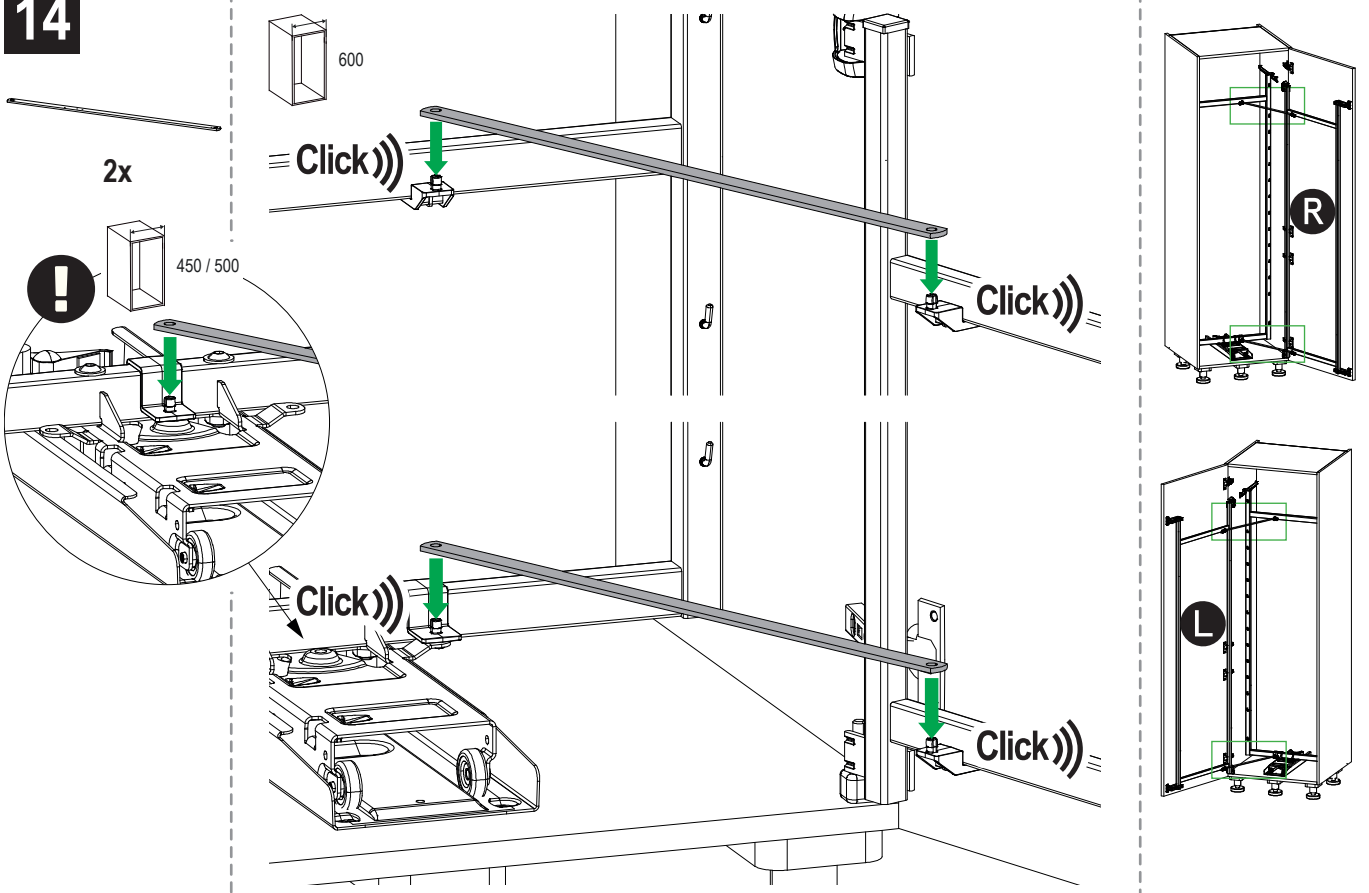

DISPENSA TANDEM III

15

6x

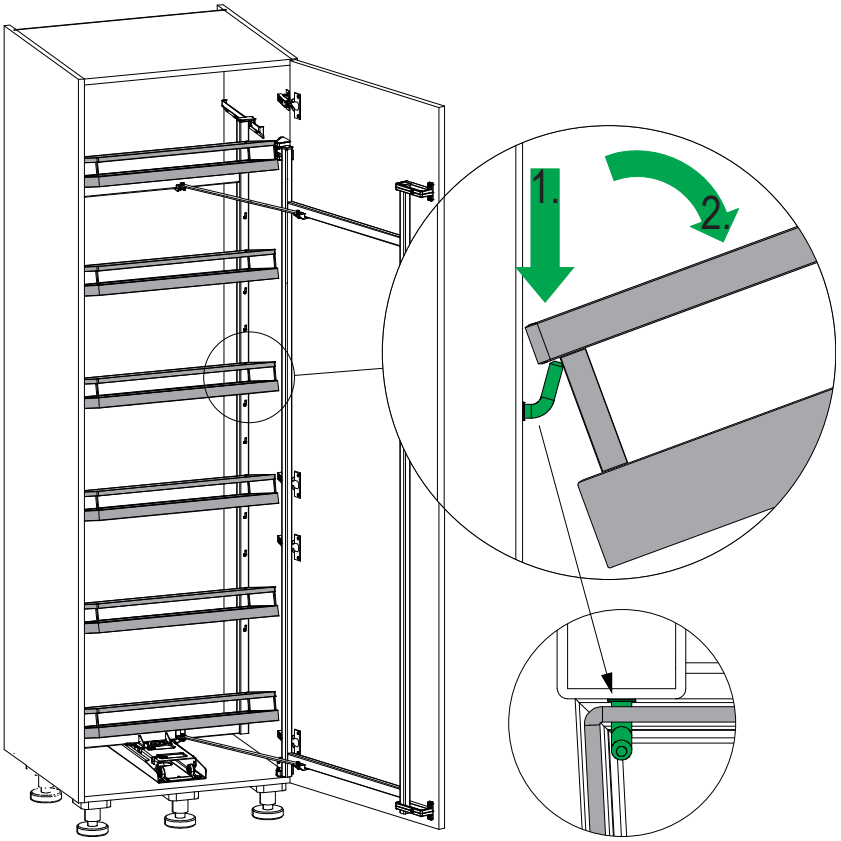

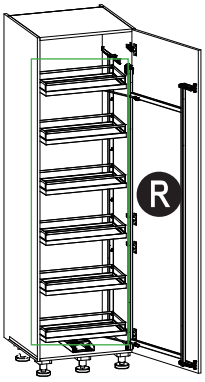

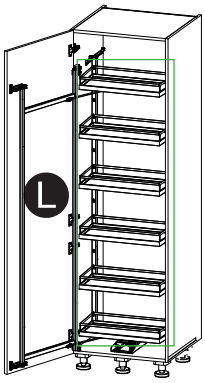

16

6x

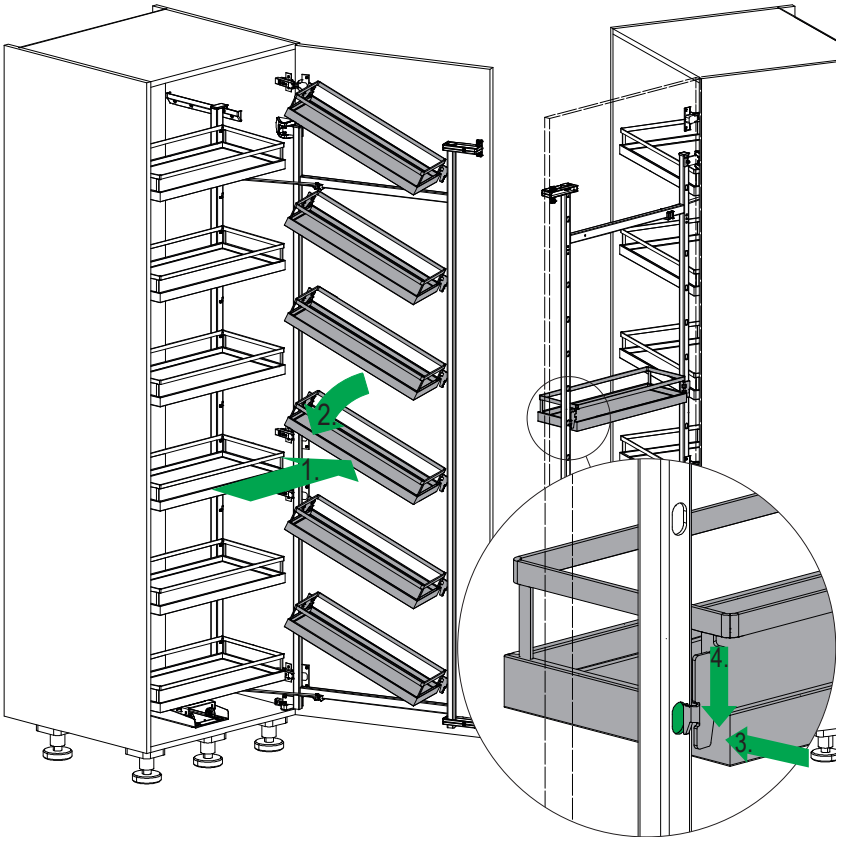

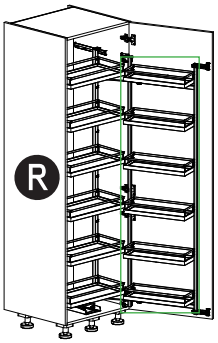

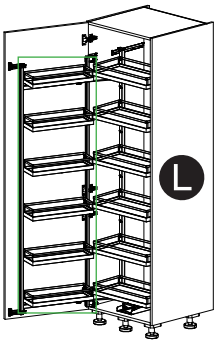

DISPENSA TANDEM III

i

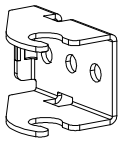

1x

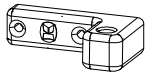

1x

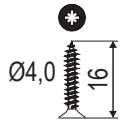

4x

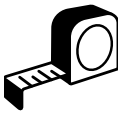

PZ2

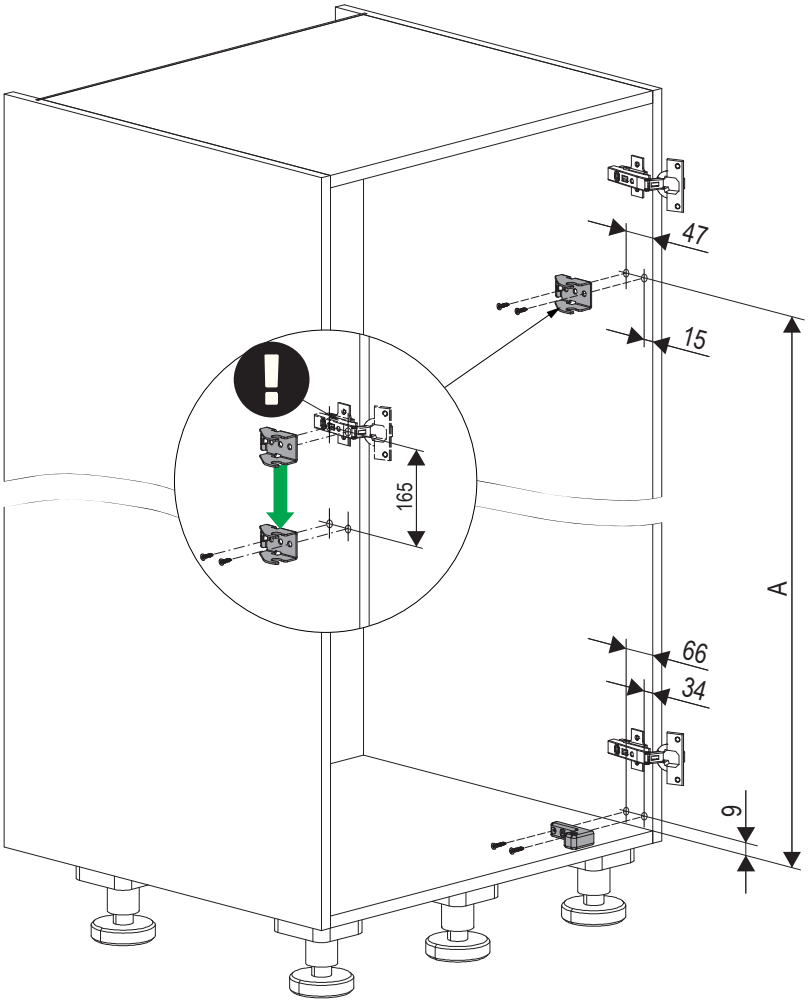

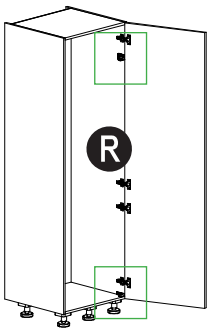

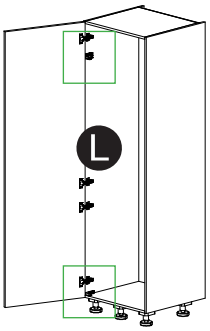

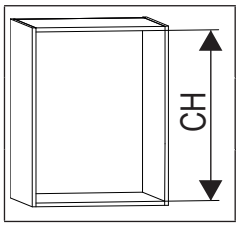

CH	A
≥ 1100	1069
≥ 1700	1669

DISPENSA TANDEM III

i

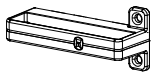

2x

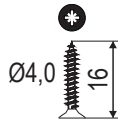

4x

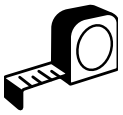

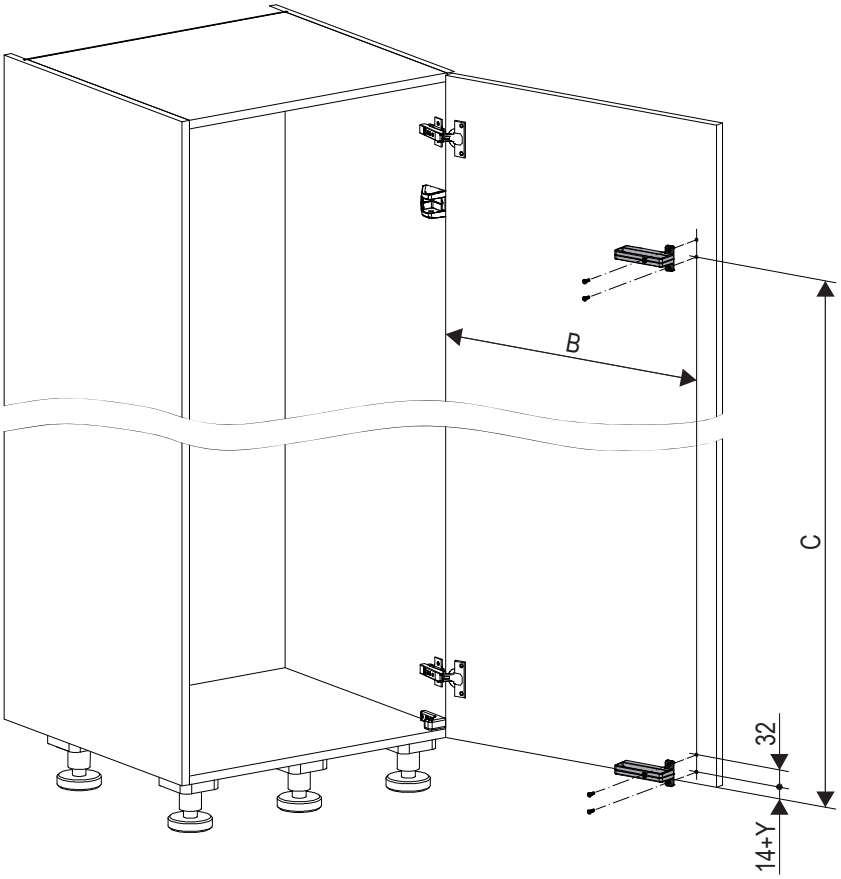

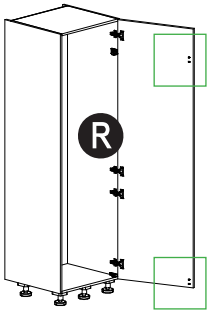

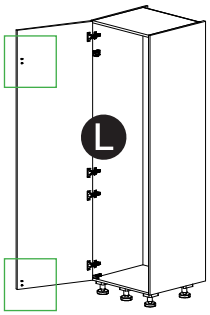

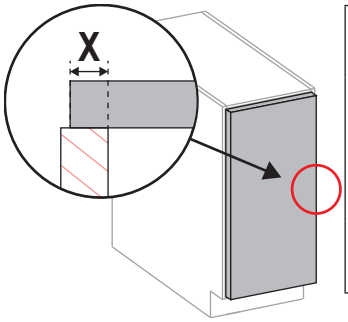

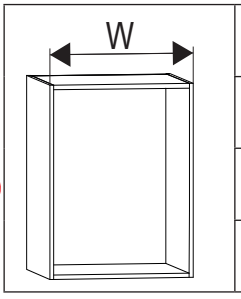

W	B
450	W-50+X
500	W-50+X
600	W-50+X

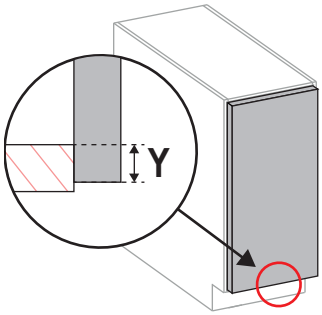

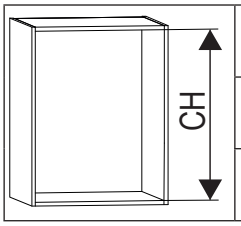

CH	C
≥ 1100	1065+Y
≥ 1700	1665+Y

DISPENSA TANDEM III

i

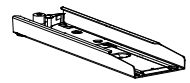

1x

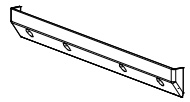

1x

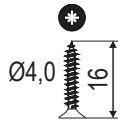

8x

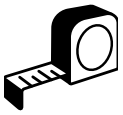

PZ2

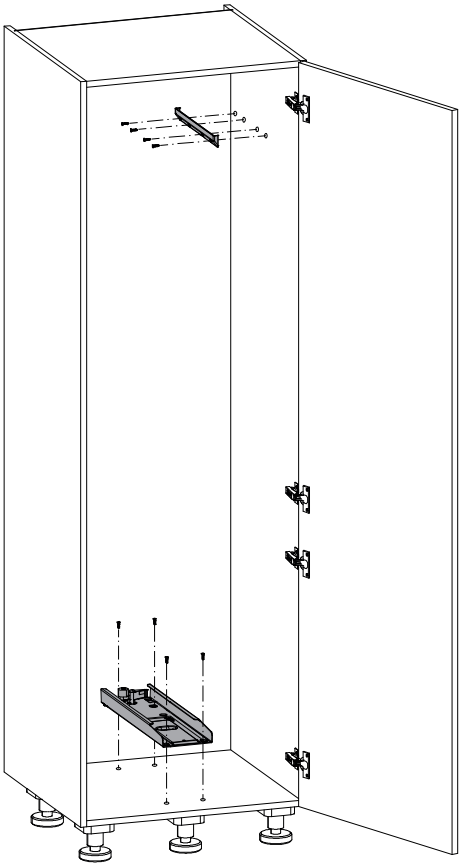

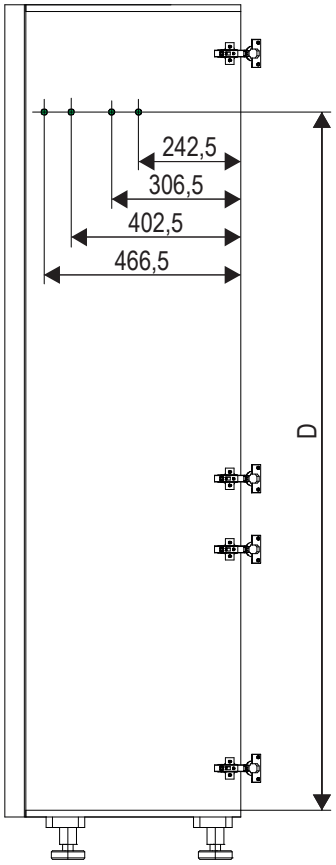

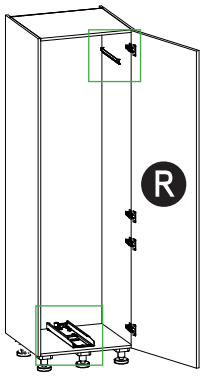

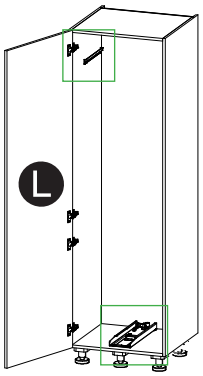

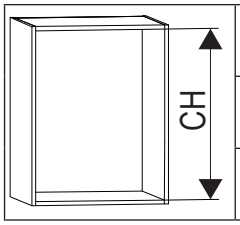

CH	D
≥ 1100	1059
≥ 1700	1659

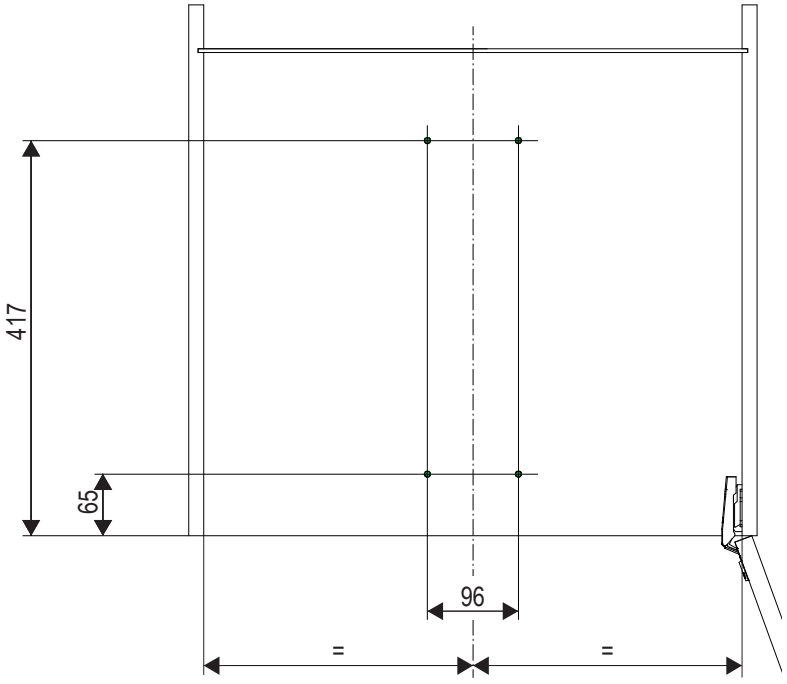

17

Tandem Depot

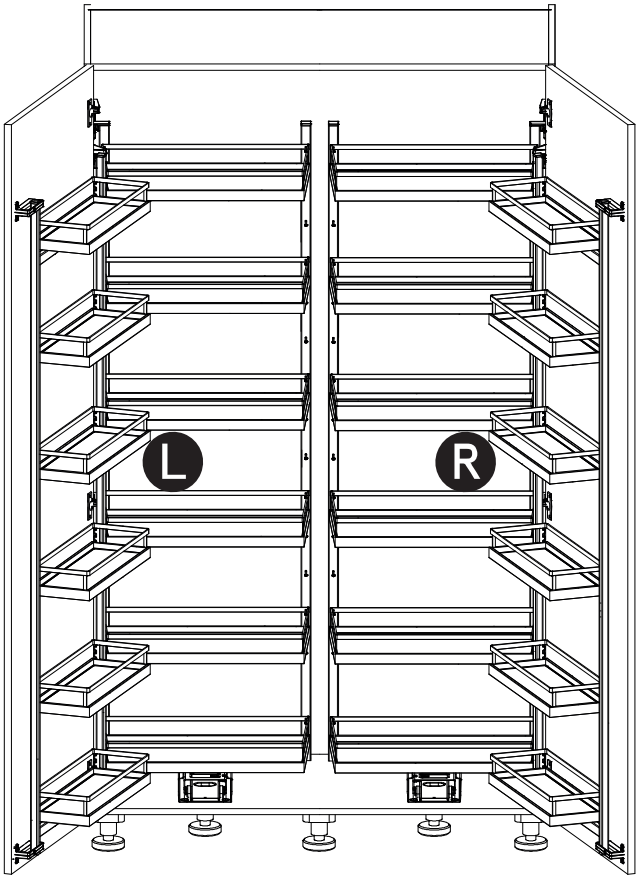

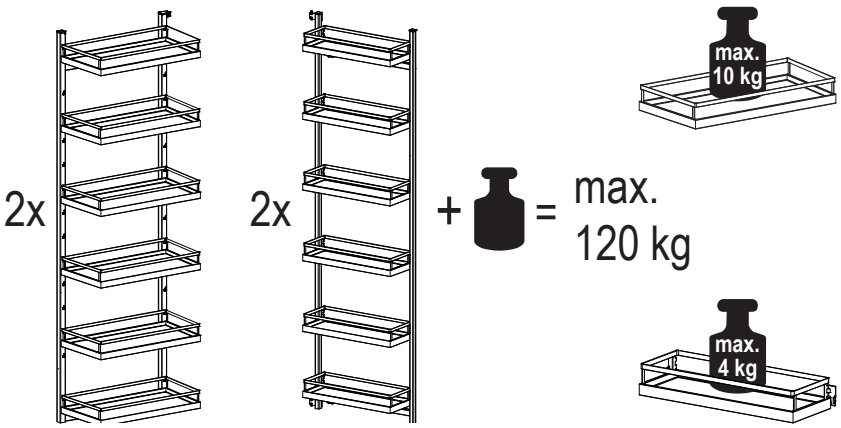

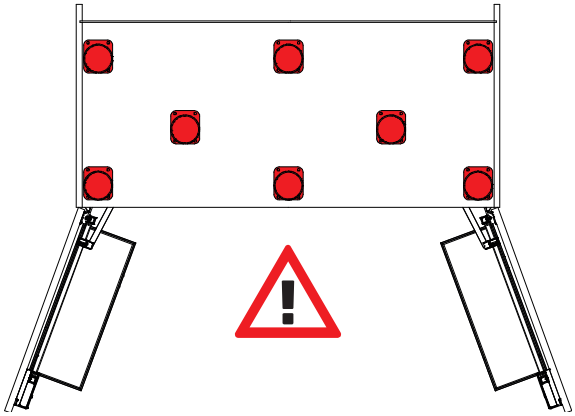

DISPENSA TANDEM III

18

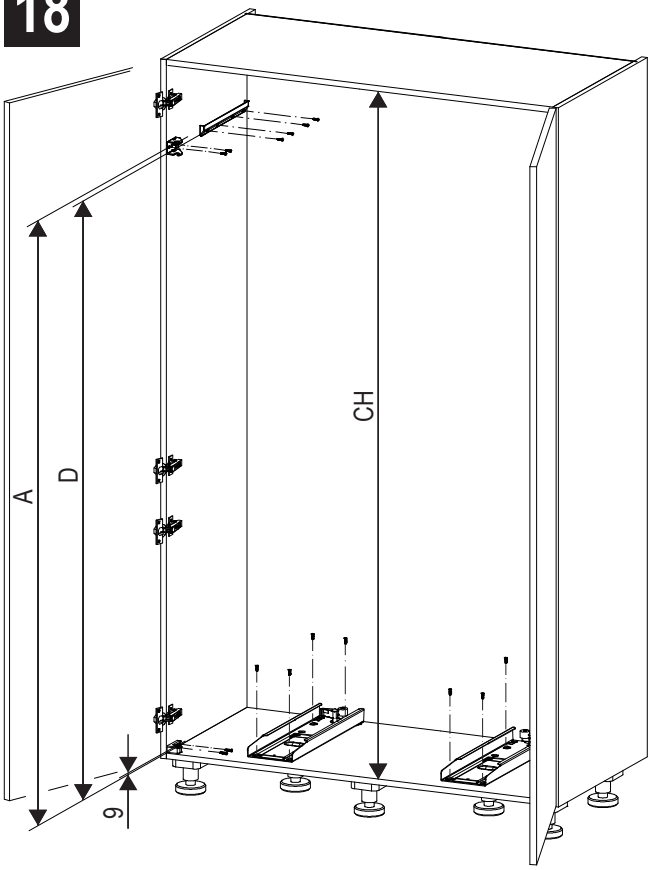

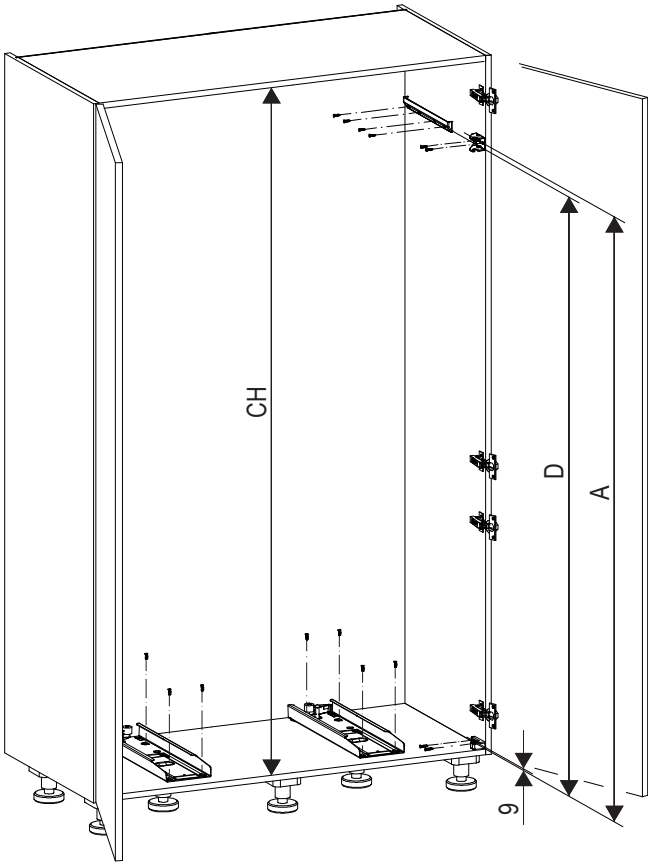

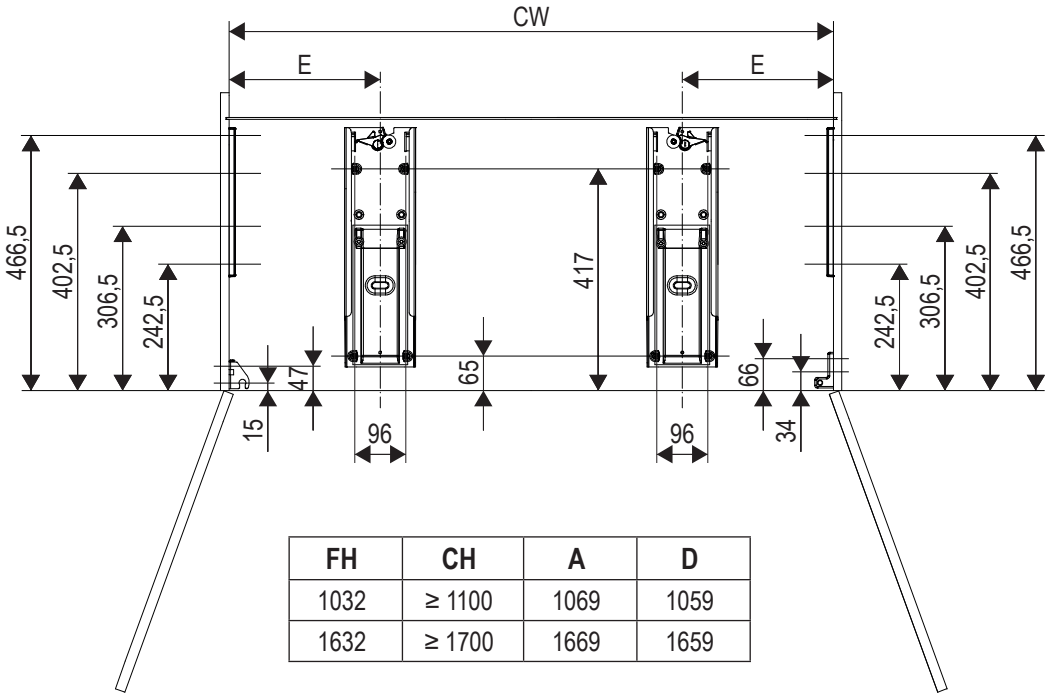

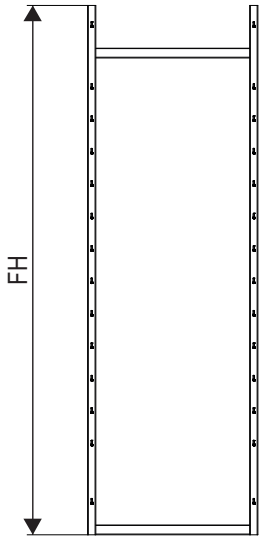

FH	CH	A	D
1032	≥ 1100	1069	1059
1632	≥ 1700	1669	1659

CW	E
≥ 856	208
≥ 956	233
≥ 1156	283